KUTTER K-82

Fassungsvermögen der Wanne: 8 Liter. 2 Geschwindigkeitsstufen.

Beschreibung

Zum sekundenschnellen Schneiden, Pürieren, Mixen und Kneten jeglicher Lebensmittel.

Effizienz und Leistung

- ✓ Professionelle Leistung: hohes Fassungsvermögen.
- ✓ 2 Geschwindigkeitsstufen.
- ✓ Öffnung oben im Deckel zum Nachfüllen von Flüssigkeiten während des Betriebs.
- ✓ Optionales Rührwerk „Cut&Mix“.

Built to last

- ✓ Robustes Design aus rostfreiem Stahl und hochqualitativen, für Lebensmittel geeigneten Materialien: Motorblock aus rostfreiem Stahl und Deckel aus für Lebensmittel geeignetem Aluminium. Behälter aus rostfreiem Stahl mit sehr widerstandsfähigem Deckel aus Polycarbonat.

Höchster Bedienkomfort

- ✓ Wasserdichtes, sehr intuitives Bedienfeld.

Wartung, Sicherheit und Hygiene

- ✓ Sicherheitsmikroschalter in Behälter und Deckel.
- ✓ Das Gerät wurde von NSF International abgenommen (Normen hinsichtlich der Hygiene, Reinigung und geeigneten Materialien zur Verwendung mit Lebensmitteln).
- ✓ 100 % getestet.

Enthält

- ✓ Satz mikroverzahnter Schneidemesser.

Optional

- ❑ Rührwerk „Cut&Mix“.
- ❑ Perforierte Schneidemesser.
- ❑ Glatte Schneidemesser.

Zubehör

- ❑ Schneidmesser CK / K / KE
- ❑ Schaber CK / K / KE

Technische Daten

Fassungsvermögen des Kessels: 8 l
Kesselabmessungen: Ø240 mm x 199 mm
Leistung: 900 - 1500 W
Drehzahl, min-max: 1500 rpm / 3000 rpm

Aussenabmessungen

- ✓ Breite: 286 mm
- ✓ Tiefe: 387 mm
- ✓ Hohe: 473 mm

Nettogewicht: 22.6 kg

Crated dimensions
440 x 355 x 570 mm
Volumen verpackt: 0.09 m³
Bruttogewicht: 25.6 kg

Verfügbare Modelle

1050850	Kutter K-82 400/50/3N

** Fragen sie nach der verfügbarkeit von sonderversionen*

SAMMIC, S.L.
Basarte, 1 · 20720 AZKOITIA
www.sammic.com

einzelkatalog
aktualisiert 30/01/2024

Copyright 2024 © Sammic S.L.

KUTTER K-82

Fassungsvermögen der Wanne: 8 Liter. 2 Geschwindigkeitsstufen.

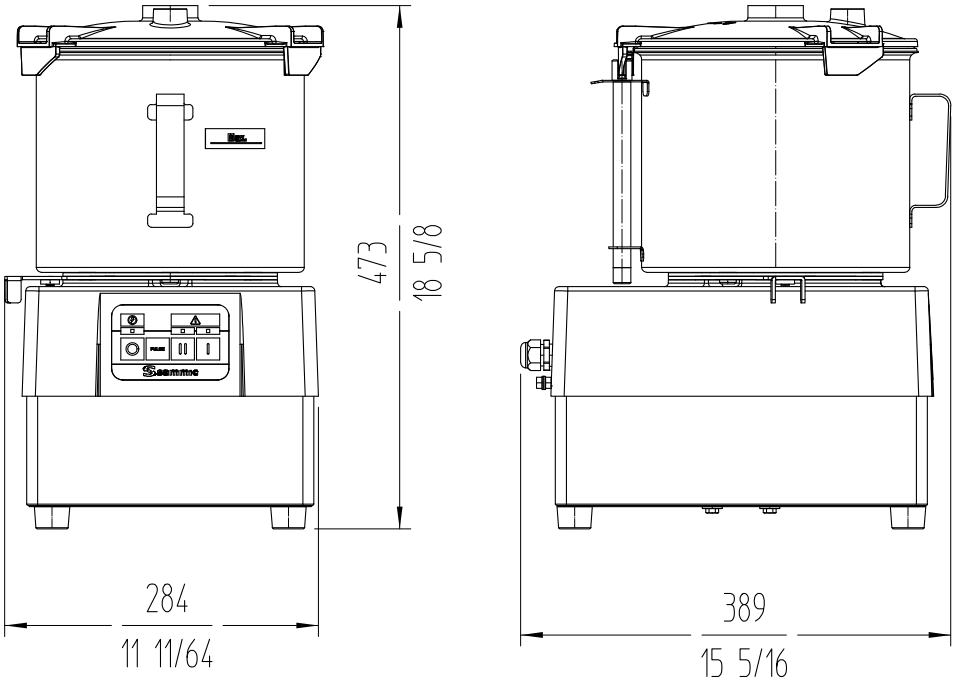

sammic | www.sammic.de
Food Service Equiment Manufacturer
Polígono Basarte, 1.
20720 Azkoitia, Spain
phone +34 943 15 72 36
sales@sammic.com

Projekt	Datum
Ref.	Anzahl
Zugelassen	

Copyright 2024 © Sammic S.L.