ZITRUSPRESSEN ECM

Gewerbliche Zitruspresse

Verfügbare Modelle

3420030	Zitruspresse ECM 230/50/1
3420031	Zitruspresse ECM 120/60/1
3420032	Zitruspresse ECM 220/60/1
3420038	Zitruspresse ECM 230/50/1 UK

** Fragen sie nach der verfügbarkeit von sonderversionen*

Beschreibung

Hand-operated citrus juice squeezer with an hourly output of up to 200 oranges.

- ✓ Körper aus rostfreiem Edelstahl.
- ✓ Handbedient.
- ✓ Einfache Reinigung.

Optional

- ❑ Spitzsieb aus rostfreiem Edelstahl.
- ❑ Becher aus rostfreiem Edelstahl.

Zubehör

- ❑ Durchschlag für Zitruspressen
- ❑ Kanne für Zitruspressen

Technische Daten

Stundenleistung Orangen: 200
Leistung: 130 W

Aussenabmessungen

- ✓ Breite: 200 mm
- ✓ Tiefe: 280 mm
- ✓ Hohe: 340 mm

Geräuschpetel (1 m. Abstand): 60 dB(A)
Grundgeräusch: 25 dB(A)
Nettogewicht: 7 kg

Crated dimensions
300 x 300 x 445 mm
Bruttogewicht: 9 kg

AENOR ER Empresa Registrada ER-0437/96 IQNet UNE-EN ISO 9001
SAMMIC, S.L.
Basarte, 1 · 20720 AZKOITIA
www.sammic.com

Copyright 2024 © Sammic S.L.

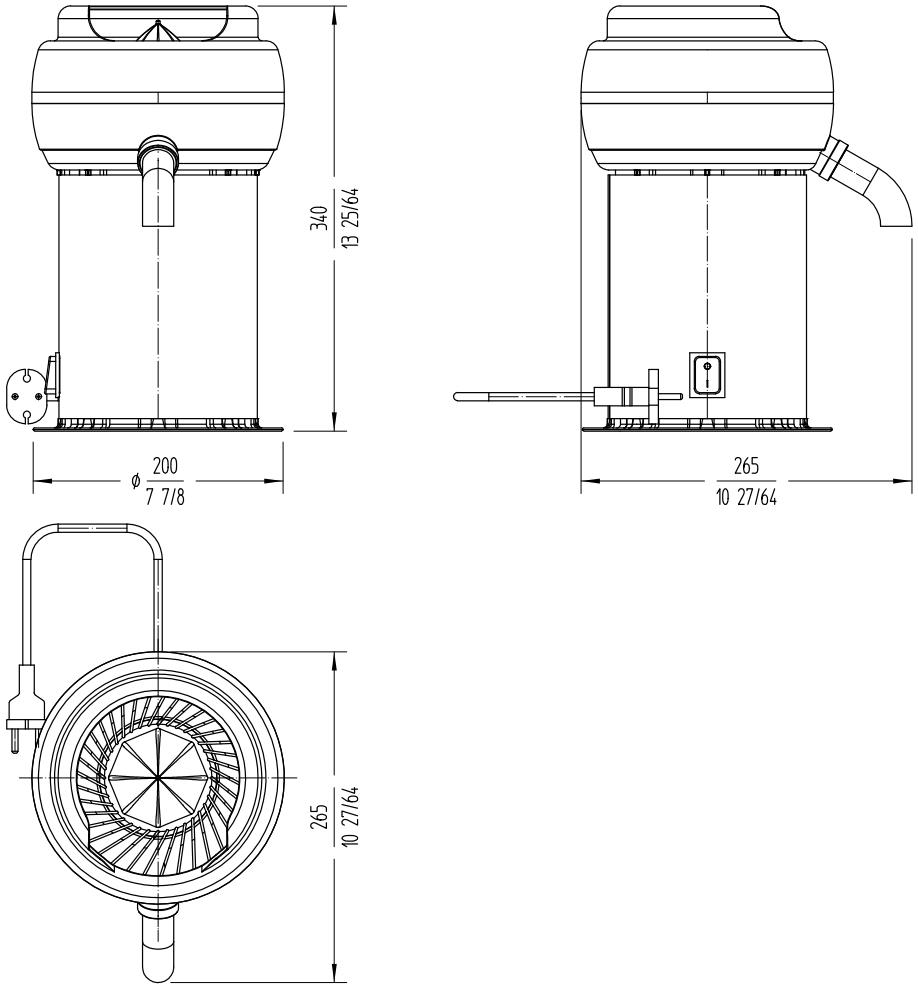

sammic | www.sammic.de
Food Service Equiment Manufacturer
Polígono Basarte, 1.
20720 Azkoitia, Spain
phone +34 943 15 72 36
sales@sammic.com

Projekt	Datum
Ref.	Anzahl
Zugelassen	

Copyright 2024 © Sammic S.L.