PLANETENRÜHRER BE-10 / BE-10C

10-Liter-Kessel. Tischmodell.

Beschreibung

Professionelle Planeten Rühr- Und Schlagmaschine für die Zubereitung von Mehlteigen (Brot, Biskuit, etc.), Eischnee (Soufflé, Baiser, etc.), Soßen (Mayonnaise, etc.) und Mischungen (Fleisch, etc.).

- ✓ Leistungsfähiger Dreiphasenmotor, gespeist durch einen sehr zuverlässigen elektronischen Steller.
- ✓ Dank dieser Einrichtung kann der Mixer einphasig an das Stromnetz angeschlossen werden.
- ✓ Elektronische Zeitschaltuhr (einstellbar von 0 - 30 min.) und Möglichkeit des Dauerbetriebs.
- ✓ Akustischer Hinweis bei Zyklusende.
- ✓ Elektronisches Regelung der Geschwindigkeit.
- ✓ Ausgestattet mit einem Sicherheitsschutz.
- ✓ Die Auf- und Abwärtsbewegung des Kessels erfolgt mittels einem Hebel.
- ✓ Doppelter Sicherheitsmikroschalter für die Position des Kessels und des Schutzes.
- ✓ Anzeige der nicht aktivierten Schutzvorrichtungen.
- ✓ Verstärkter Schutz vor Wassereintritt.
- ✓ Füße aus rostfreiem Edelstahl.
- ✓ Robuster und widerstandsfähiger Kessel.
- ✓ Einfache Wartung und Reparatur.
- ✓ UNE-EN 454/2015 konform.

Enthält

- ✓ Knethaken, spiralförmig, für alle Arten zäher Teige.
- ✓ Mischlöffel, für weiche und Konditorteige.
- ✓ Rührwerk, für alle Arten von Emulsionen.
- ✓ Anschlussmöglichkeit für Zubehör (C-Modell).

Optional

- ❑ Gemüseschneider CR-143 (C-Modell).
- ❑ Püriergerät P-132 (C-Modell).
- ❑ Fleischwolf HM-71 (C-Modell).

Zubehör

- ❑ Gemüseschneider CR-143
- ❑ Puriergerät P-132
- ❑ Fleischwölfe HM-71
- ❑ Kessel für Planetenrührer

Technische Daten

Fassungsvermögen des Kessels: 10 l
Kesselabmessungen: 279 mm x 236 mm

Fassungsvermögen für Mehl (60% Wasser): 3 kg
Zeitschaltuhr (min-max): 0' - 30'
Werkzeuggeschwindigkeit: 96 - 289 rpm
Planetenrührer-Geschwindigkeit: 59 - 176 rpm
Leistung: 550 / 750 W

Aussenabmessungen

- ✓ Breite: 410 mm
- ✓ Tiefe: 523 mm
- ✓ Hohe: 688 mm

Nettogewicht: 44 kg
Geräuschpetel (1 m. Abstand): <75 dB(A)
Grundgeräusch: 32 dB(A)

Crated dimensions
480 x 560 x 810 mm
Bruttogewicht: 49 kg

Verfügbare Modelle

1500210	Schlagmaschine BE-10 230/50-60/1
1500211	Schlagmaschine BE-10C 230/50-60/1
1500214	Schlagmaschine BE-10 208-240/50-60/1
1500215	Schlagmaschine BE-10 120/50-60/1
1500216	Schlagmaschine BE-10C 120/50-60/1
1500217	Schlagmaschine BE-10 400-440/50-60/3
1500218	Schlagmaschine BE-10C 400-440/50-60/3

** Fragen sie nach der verfügbarkeit von sonderversionen*

SAMMIC, S.L.
Basarte, 1 · 20720 AZKOITIA
www.sammic.com

einzelkatalog
aktualisiert 30/01/2024

Copyright 2024 © Sammic S.L.

PLANETENRÜHRER BE-10 / BE-10C

10-Liter-Kessel. Tischmodell.

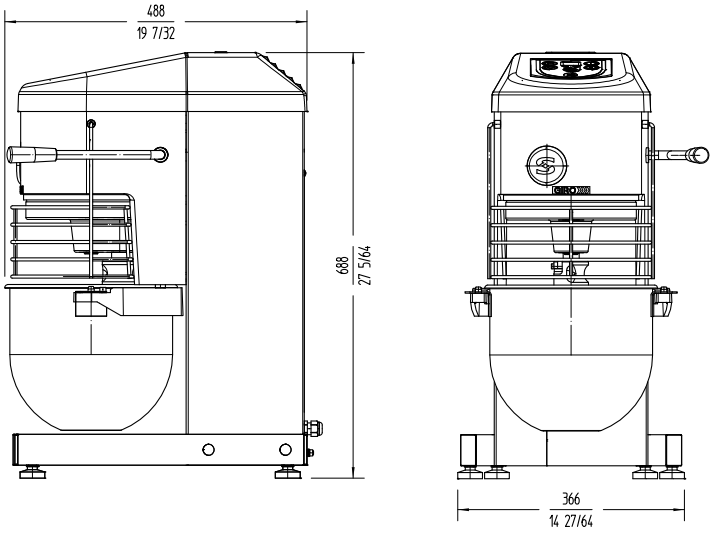

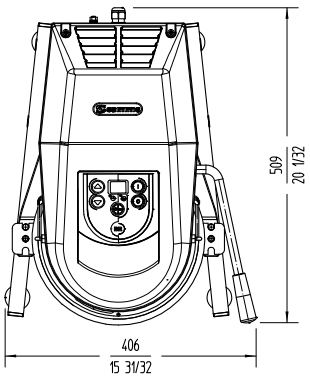

sammic | www.sammic.de
Food Service Equiment Manufacturer

Polígono Basarte, 1.
20720 Azkoitia, Spain

phone +34 943 15 72 36
sales@sammic.com

Projekt	Datum
Ref.	Anzahl
Zugelassen	

Copyright 2024 © Sammic S.L.