BESTECKPOLIERMASCHINE SAS-5001

Standmodell.

- ✓ Breite: 630 mm
- ✓ Tiefe: 693 (800) mm
- ✓ Hohe: 783 mm

Nettogewicht: 130 kg
Geräuschpetel (1 m. Abstand): 70 dB(A)
Grundgeräusch: 25 dB(A)

Verfügbare Modelle

1370041	Besteckpoliermaschine SAS-5001 120/60/1
1370042	Besteckpoliermaschine SAS-5001 230/50/1
1370046	Besteckpoliermaschine SAS-5001 230-400/50/3N
1370049	Besteckpoliermaschine SAS-5001 220/60/1
1370050	Besteckpoliermaschine SAS-5001 220-380/60/3N

** Fragen sie nach der verfügbarkeit von sonderversionen*

Beschreibung

Stundenleistung: bis 8000 Stück.

- ✓ Trocknet, poliert und entfernt nach der Reinigung Kalkflecken vom Besteck.
- ✓ Vollautomatisch.
- ✓ Abgerundete Rampen für den Umlauf des Bestecks, und dadurch weniger Staus.
- ✓ Äußeres Gehäuse und Glanzspülwanne aus rostfreiem Stahl.
- ✓ Sparsamkeit: Einsparung bei den Personalkosten und schnelle Amortisierung der Investition.
- ✓ Schnelligkeit: Produktion von bis zu 5000 - 8000 Stück/Stunde.
- ✓ Hygiene: die keimtötende UVC-Lampe sterilisiert das Besteck und das Poliergranulat.

Enthält

- ✓ Keimtötende UVC-Lampe.
- ✓ Poliergranulat 5 kg.

Optional

- ❑ Vorderrad-Satz

Zubehör

- ❑ Poliergranulat
- ❑ Vorderrad

Technische Daten

Stundenleistung (Stück): 5000 - 8000

Leistung

- ✓ Motorleistung: 300 W
- ✓ Leistung des Widerstands: 900 W
- ✓ Leistung der UVC-Lampe: 8 W

Aussenabmessungen

SAMMIC, S.L.
Basarte, 1 · 20720 AZKOITIA
www.sammic.com

Copyright 2024 © Sammic S.L.

BESTECKPOLIERMASCHINE SAS-5001

Standmodell.

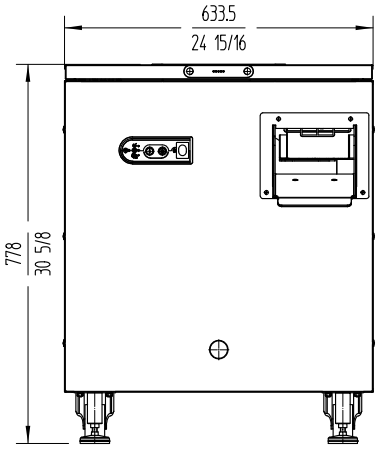

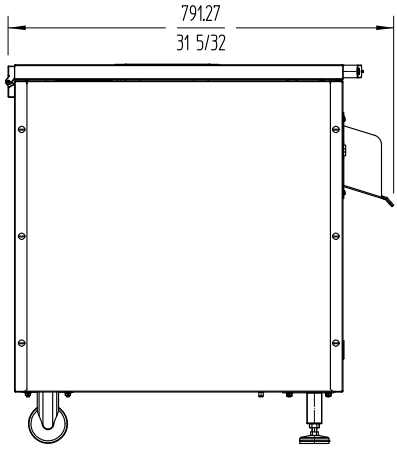

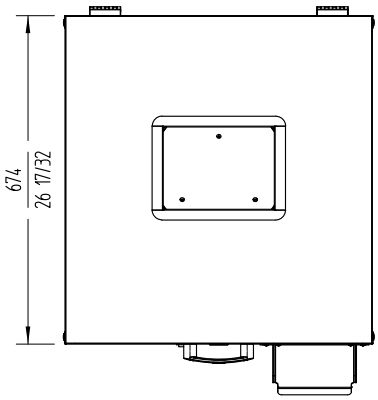

sammic | www.sammic.de
Food Service Equiment Manufacturer
Polígono Basarte, 1.
20720 Azkoitia, Spain
phone +34 943 15 72 36
sales@sammic.com

Projekt	Datum
Ref.	Anzahl
Zugelassen	

Copyright 2024 © Sammic S.L.